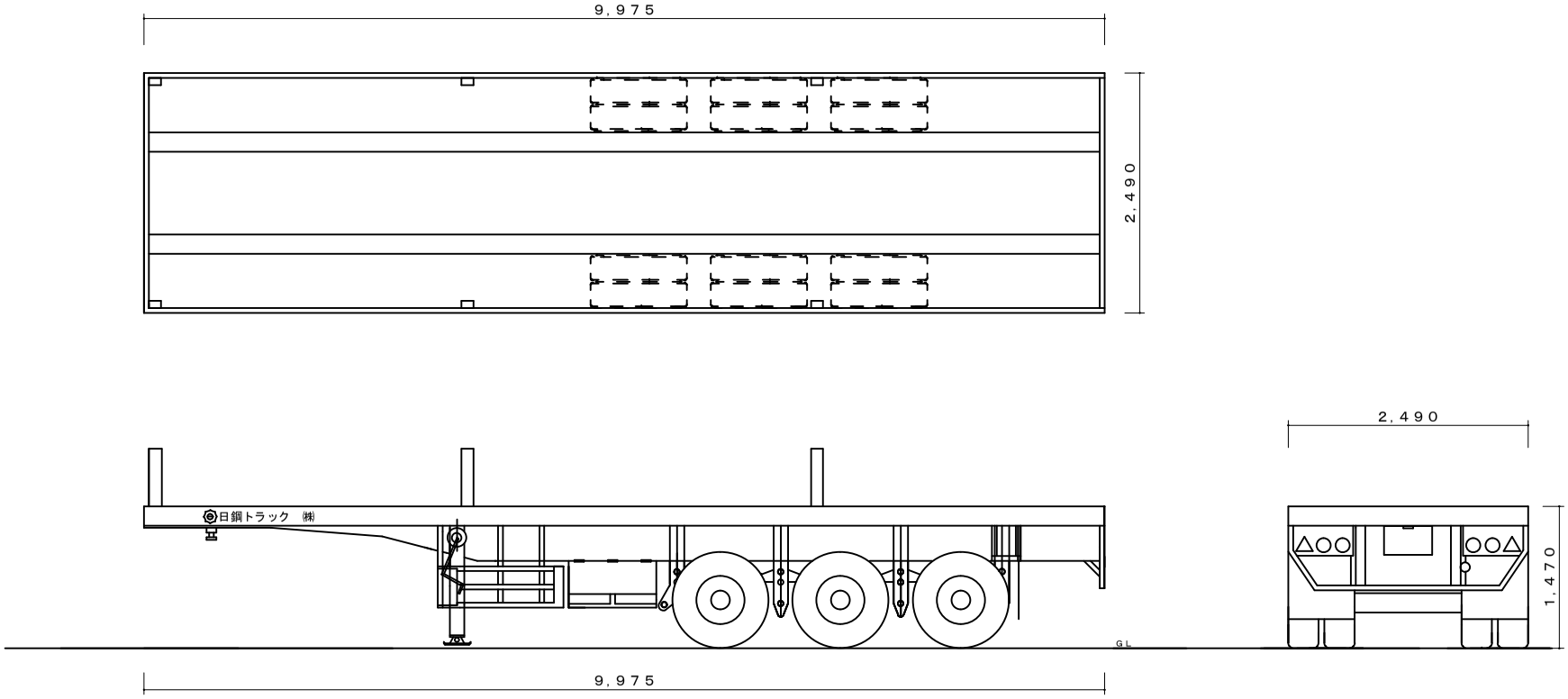

訂正履歴			承認	検図	検図	製図		名称	型式	作成日	図面番号
1		**				工藤	日鋼トラック株式会社	１０M３軸シャーシ		2012/1/5	
2									図面名称	縮尺 1/50	
3											